ECOLUX

LINEAL **LAUDA 600mm**

LED LINEAR

REFERENCIA *REFERENCE*	LUMENES *LUMENS*	ACABADO *FINISH*
EC5148	2600	Blanco/White
EC5149	2600	Negro/Black



IP20

CRI>80

PF>0,9

UGR<19

50K/h

CCT

SELECTOR DE POTENCIA

CARACTERÍSTIAS TÉCNICAS
TECHNICAL CHARACTERISTICS

Difusor *Diffuser*	Microprismático
Protección IP *IP Process*	20
Factor de potencia (PF) *Power Factor (PF)*	>0,9
Temp. trabajo *Operating Temperature*	-25°C +45°C
Vida Útil *Lifespan*	50.000 h
Garantía *Warranty*	5 años
Driver *Driver*	Lifud
CRI	>80
Temperatura de color (3CCT)	
Color Temperature (3CCT)	2.700K / 3.000K / 4.000K
Lúmenes *Lumens*	130 lm/ W
Apertura de haz de luz	
Beam Width	90°
UGR	<19
Potencias *Wattage*	20-17-14-10 W
Voltaje de entrada AC (driver)	
AC Input Voltage (Driver)	230 V
Frecuencia de red *Main Frequency*	50-60 Hz
Corriente de salida DC (driver)	
DC output current (driver)	227 mA
Voltaje de salida DC (driver)	
DC output voltage (driver)	36 V
Etiqueta eficiencia energética	E
Energy efficiency label	
Certificaciones *Certifications*	CE, RoHS, Erp

5 AÑOS DE GARANTIA
YEARS OF WARRANTY

GRÁFICO
GRAPHIC

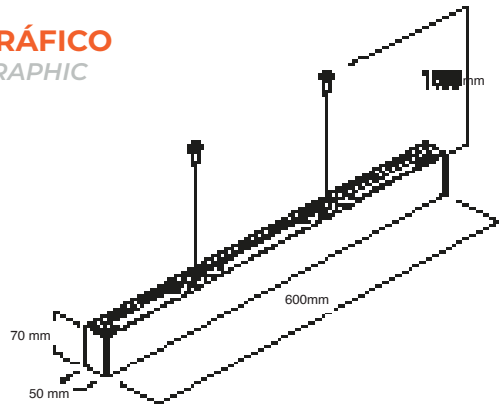

CARACTERÍSTIAS FÍSICAS
PHYSICAL CHARACTERISTICS

Cuerpo *Body*	Aluminio/metal/pc

KIT DE SUPERFICIE Y SUSPENSIÓN INCLUIDOS
SURFACE-MOUNT KIT AND SUSPENSION INCLUDED

Florón

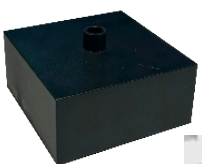

Cable de suspensión 1,5m





Grapas de suspensión

LOGÍSTICA
LOGISTICS

Producto por caja *Products per box*	6

Contacto/Contact
T. +34 966 75 46 45
comercial@ecolux-lighting.com